Spojka - samec

ital. systém, 5", se závitem 2"

25.03.2025

Objednací č.	**00381173**
Množství v balení	1
Balení	ks

Technické vlastnosti

Vnější závit (G) (coul)	2 "
Vnější závit (G) [mm]	59,6 mm
Konstrukční velikost	120
Konstrukční velikost(coul)	5 "
Vnější průměr (D)	149 mm
Délka (L)	175 mm
Povrch	pozink

Doplňující informace

pozink

Naleznete v katalogu na stránce
Chov a ustájení 175

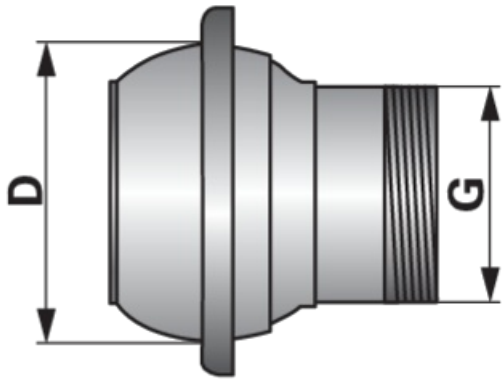

Výše uvedené náhradní díly jsou vyráběny vybranými výrobci a nejsou originálními náhradními díly, pokud nejsou výslovně označeny jako „originální“. Uvedená původní čísla a označení systému slouží pouze k identifikaci součástí a nelze je dále používat. Pokud není uvedeno jinak - rozměry v mm, sazba, chyby tisku a změny vyhrazeny. Platí naše smluvní podmínky.