Deli za preme

za Steyr z ZF-premo APL325

30.03.2025

Št. izdelka	**ZF_APL325_STEYR**
Naziv proizvajalca	ZF
Količina pakiranja	1
Pakirna enota	Kos

Dodatne informacije

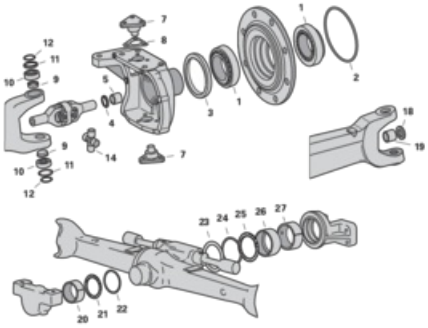

Zgoraj navedene nadomestne dele proizvajajo izbrani proizvajalci in niso originalni nadomestni deli, v kolikor niso izrecno označeni kot »original«. Navedene originalne številke in označbe sistemov so namenjene za identifikacijo delov in njihova nadaljnja uporaba ni dovoljena. Vse dimenzije so podane v milimetrih (mm) razen, če ni drugače navedeno. Pridržujemo si pravico do napak na spletni strani tako v slikovnem kot tekstovnem delu in zanje ne prevzemamo odgovornosti.